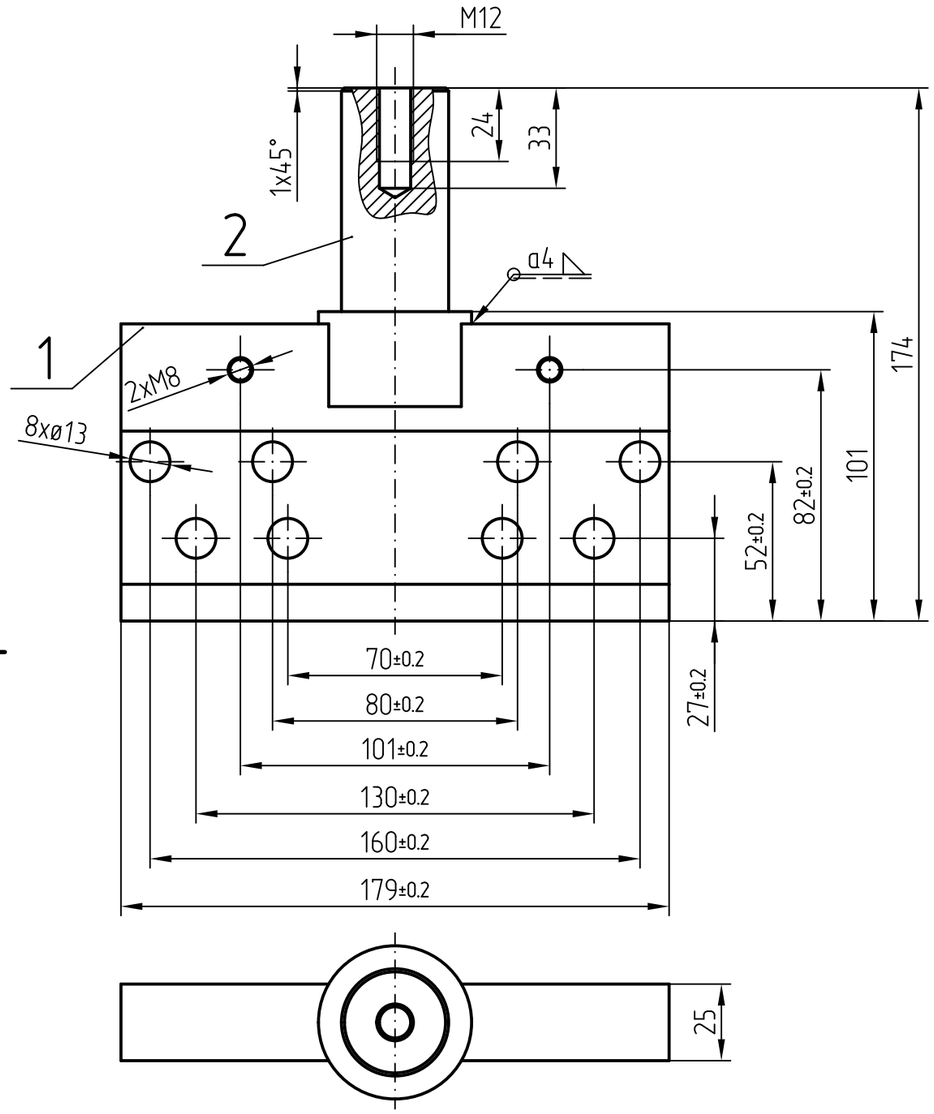

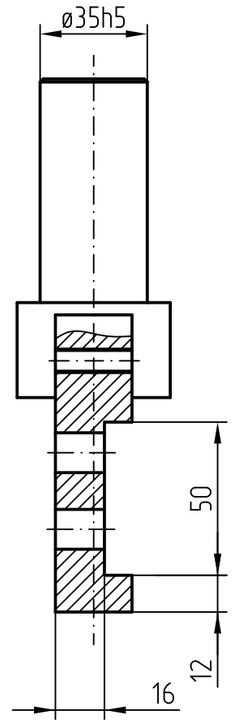

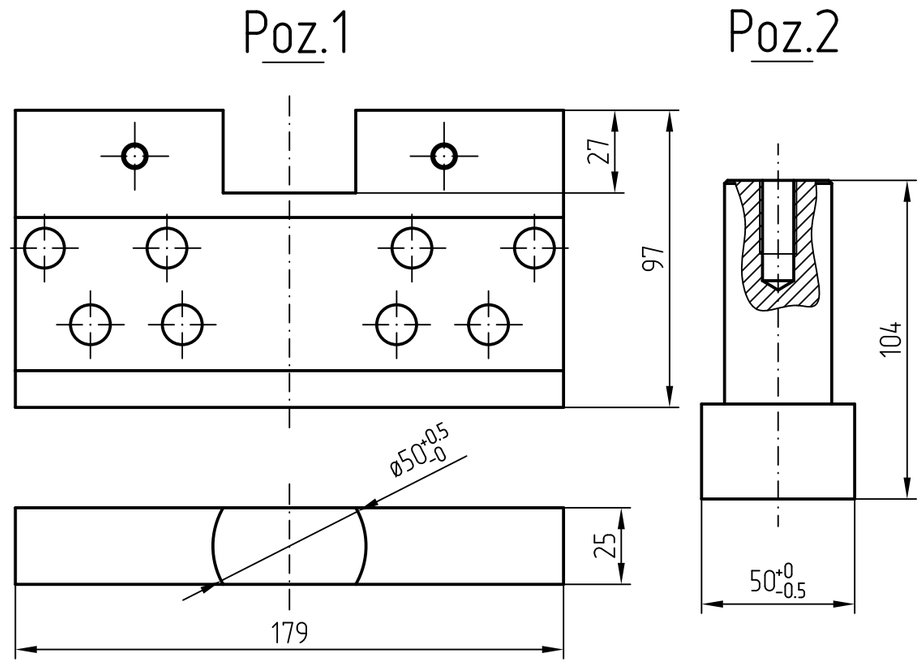

Obróbkę elementów wykonać po spawaniu podzespołu

Ilość	Nazwa przedmiotu	Nr rys. lub normy	Format	Poz.	Materiał	Masa 1 szt. w kg	Uwagi
1	Wałek			2	Stal		
1	Płyta			1	Stal		

Podziałka	Masa 1 kompletu w kg	Format
1:2		A3

Konstr.	10/16	Antkowiak	
Zatw.	10/16	Dowhan	

BeMarTech

10088818

Arkusz

Zastępuje rys.